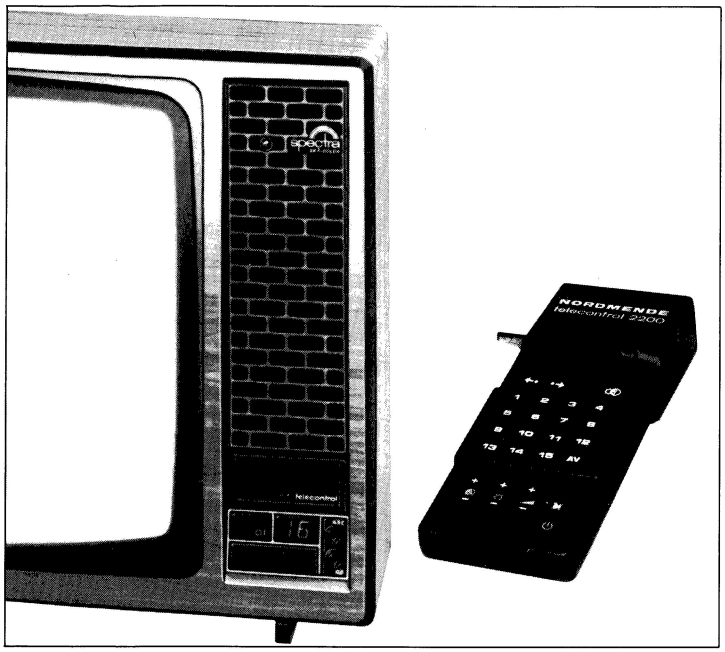

NORDMENDE

Zentralkundendienst

Service-Information

Spectra-SK³-color

Modul-Bedienteil
Module control unit
Elemento di comando modulo
telecontrol 2200

Chassis F 9 781.535 B

T 3117 1.547 A
T 3137 1.549 A/J

Technische Daten

1. Ausstattung

67-cm Farbbildröhre (27")
(110°-in-line-Schlitzmaske)
5 Tipptasten für Programmwahl, Sendersuchlauf, Bandwahl I, III und U
5 Drehregler für Farbe, Lautstärke, Helligkeit, Klang, Kontrast
1 zweistellige digitale Programmanzeige mit Anzeige der Infrarotfunktionen
1 Netzschalter (Großflächen-Schlüsseltaste)
1 Infrarotsender mit 27 Tipptasten:
16 Tasten für Programmdirektwahl
3 x 2 Tasten für Farbintensität ±, Helligkeit ±, Lautstärke ±
1 Taste für Aus/Bereitschaft
1 Taste für Stummschaltung (sound-Stop)
1 Taste für Tele-Regie
2 Tasten für Feinabstimmung

2. Elektrische Werte

Spannungsversorgung	
Farbempfänger	220 / 240 V ~
Infrarotgeber	9-V-Batterie
Leistungsaufnahme	
Betrieb	85 W
Bereitschaft	10 W
Hochspannung	25 kV
Antenneneingang	
Grenzempfindlichkeit	40 µV
Eingangswiderstand	75 Ω
Tonausgang	
Endstufe	7 W
Sinusdauerleistung	
Lautsprecherimpedanz	8 Ω

3. Abmessungen

Breite	760 mm
Höhe	530 mm
Tiefe	465 mm

Technical data

1. Features

67-cm Colour picture tube (27")
(110° in-line slotted mask)
5 Push-buttons for programme selection, auto-search, band selection I, III and U
5 Rotary controls for colour, volume, brightness, tone control, contrast
1 Two position digital programme indicator with indication of the infra-red functions
1 Mains switch (large surface with key)
1 Infra-red generator with 27 push-buttons:
16 Buttons for direct programme selection
3 x 2 Buttons for colour contrast ±, brightness ±, volume ±
1 Button for off/stand-by
1 Button for sound-stop
1 Button for Tele-Regie
2 Buttons for tuning fine

2. Electrical values

Voltage supply	
Colour receiver	220 / 240 V ~
Infra-red generator	9 V battery
Power consumption	
Operation	85 W
Stand-by	10 W
EHT	25 kV
Antenna input	
Limit of sensitivity	40 µV
Input impedance	75 Ω
Sound output	
Output stage	7 W
(rms continous rating)	
Loudspeaker impedance	8 Ω

3. Dimensions

Width	760 mm
Height	530 mm
Depth	465 mm

Dati tecnici

1. Dotazione

Cinescopio a colori di 67 cm
(110° maschera a fessura "in-line")
5 Tasti per selezione di programma, ricerca delle emittenti, selezione di banda I, III ed U
5 Comandi rotativi per intensità di colore, volume, luminosità, tono, contrasto
1 Indicatore di programma digitale a due cifre con indicazione delle funzioni infrarosse
1 Interruttore di rete (tasto a chiave)
1 Generatore di raggi infrarossi con 27 tasti:
16 Tasti per selezione di programma
3 x 2 Tasti per intensità di colore ±, luminosità ±, volume ±
1 Tasto per disinserimento (stand-by = pronto)
1 Tasto per regolazione silenziosa (sound-stop = esclusione audio)
1 Tasto tele regia
2 Tasti per sintonia fine di programma

2. Valori elettrici

Alimentazione di tensione	
Ricevitore colore	220 / 240 V ~
Generatore di raggi infrarossi	9 V batteria
Potenza assorbita	
Funzionamento	85 W
„Pronto"	10 W
Alta tensione	25 kV
Entrata antenna	
Sensibilità limite	40 µV
Impedanza entrata	75 Ω
Uscita suono	
Stadio finale	7 W
(potenza continua sinusoidale)	
Impedanza altoparlante	8 Ω

3. Dimensioni

Larghezza	760 mm
Altezza	530 mm
Profondità	465 mm

Diese Angaben und Hinweise sind ausschließlich für den Service des Fachhändlers bestimmt · Änderungen vorbehalten
These instructions are for service dealers only · Subject to modification
Questi dati e queste istruzioni sono riservati ai tecnici del servizio assistenza · Con riserva di modifiche

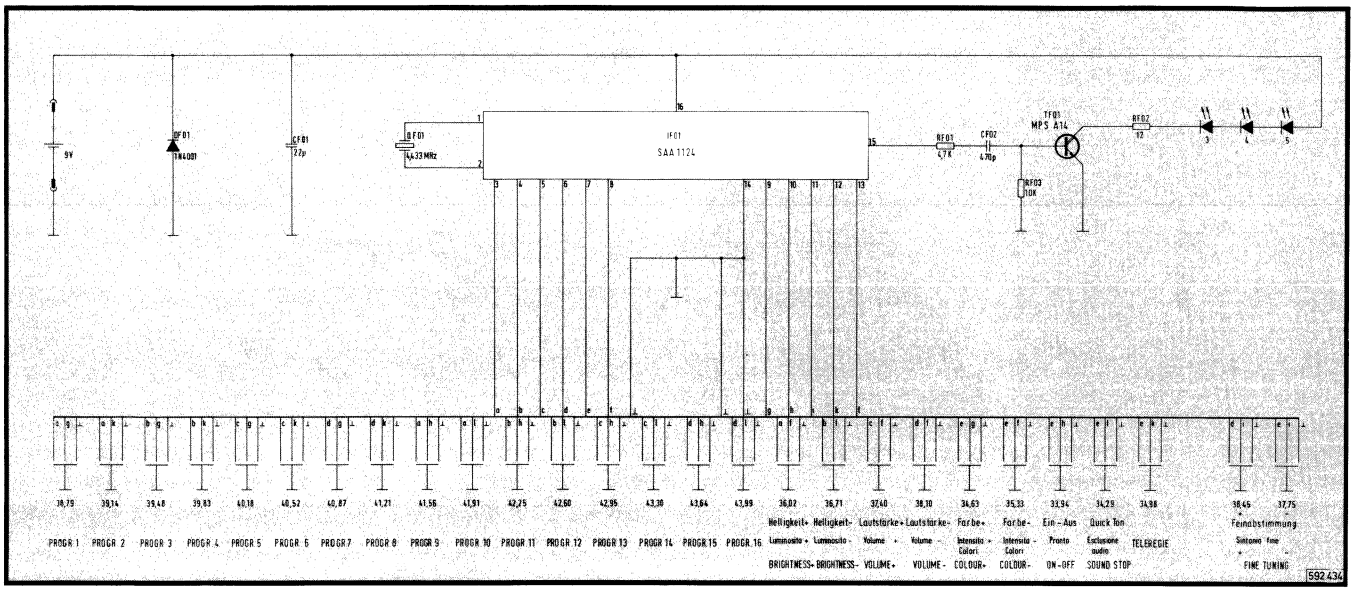

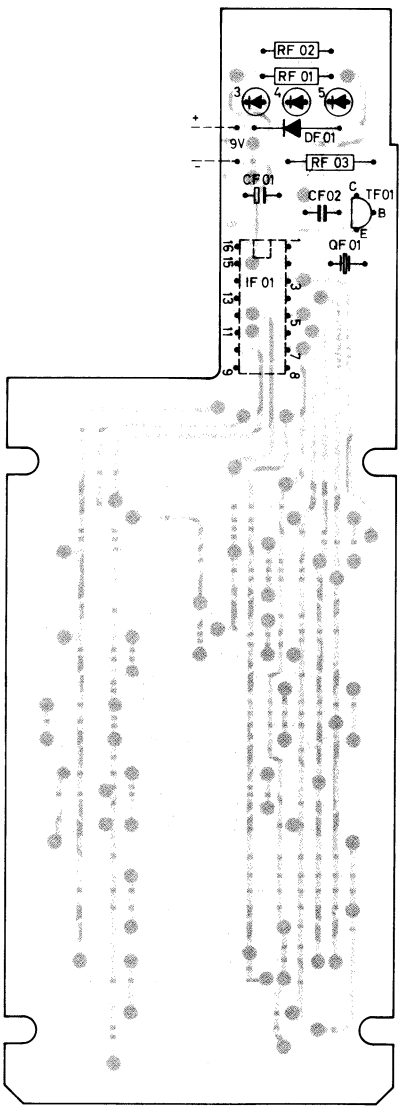

Leiterplatte Infrarotsender
P.C.B. Infra-red generator
Piastra generatore infrarossi
Gedruckte Seite – *Printed side*
Circuito stampato

Infrarotsender – *Infra-red generator* – Generatore di infrarossi 583.443
telecontrol 2200

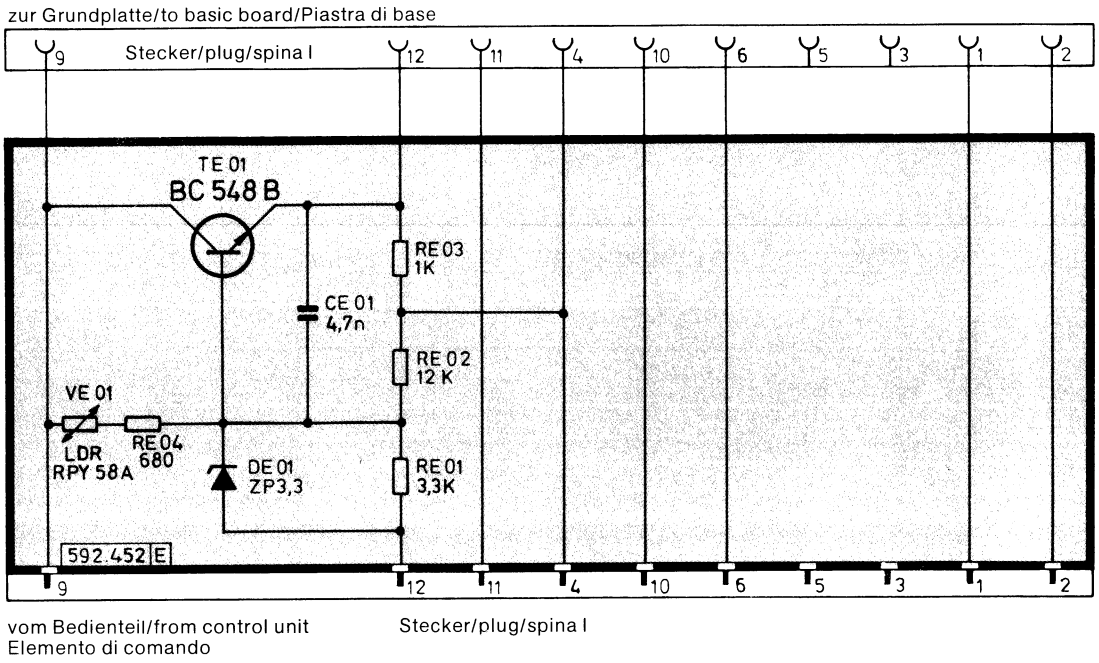

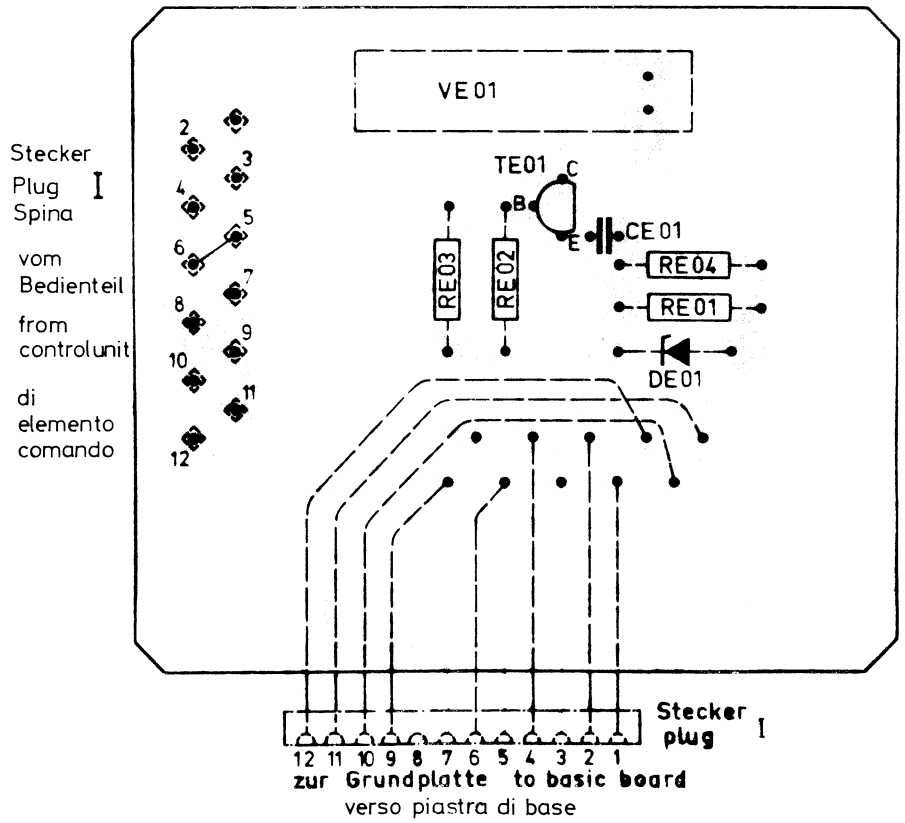

Leiterplatte Kontrastautomatik
P.C.B. Automatic contrast 592.452
Piastra Automatismo per il contraste
Gedruckte Seite – *Printed side* – Circuito stampato

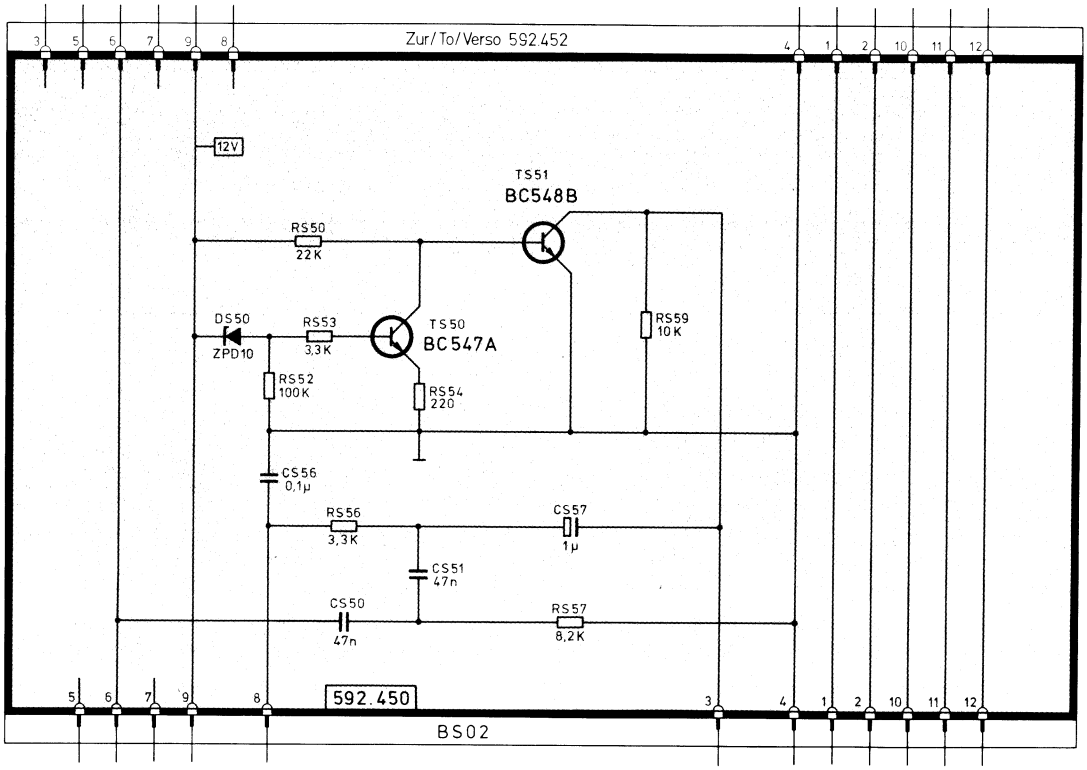

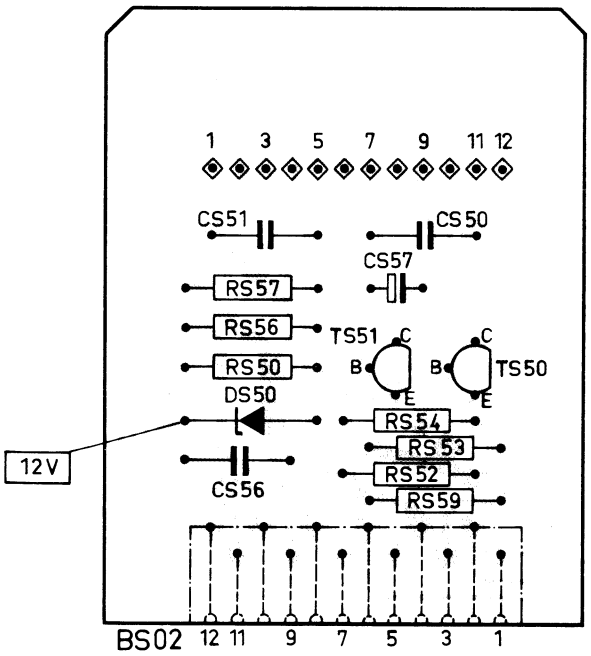

Leiterplatte Tonfilter I
P.C.B. Sound filter I 592.450
Piastra filtro suono I
Gedruckte Seite – *Printed side* – Circuito stampato

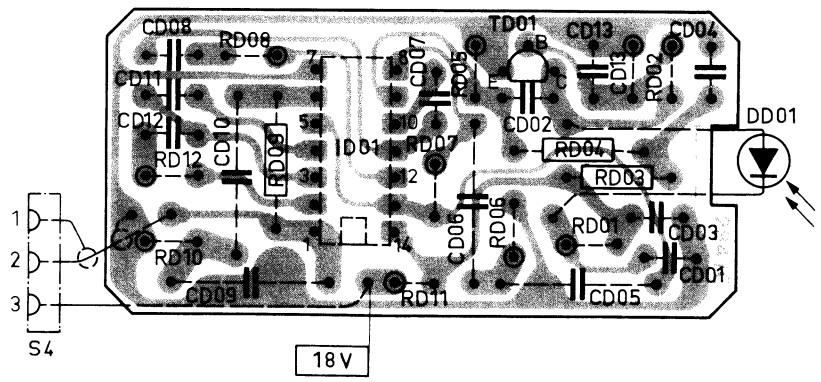

Leiterplatte Infrarotvorverstärker
P.C.B. Infra-red pre-amplifier 583.345
Piastra preamplificatore infrarossi
Gedruckte Seite – *Printed side* – Circuito stampato

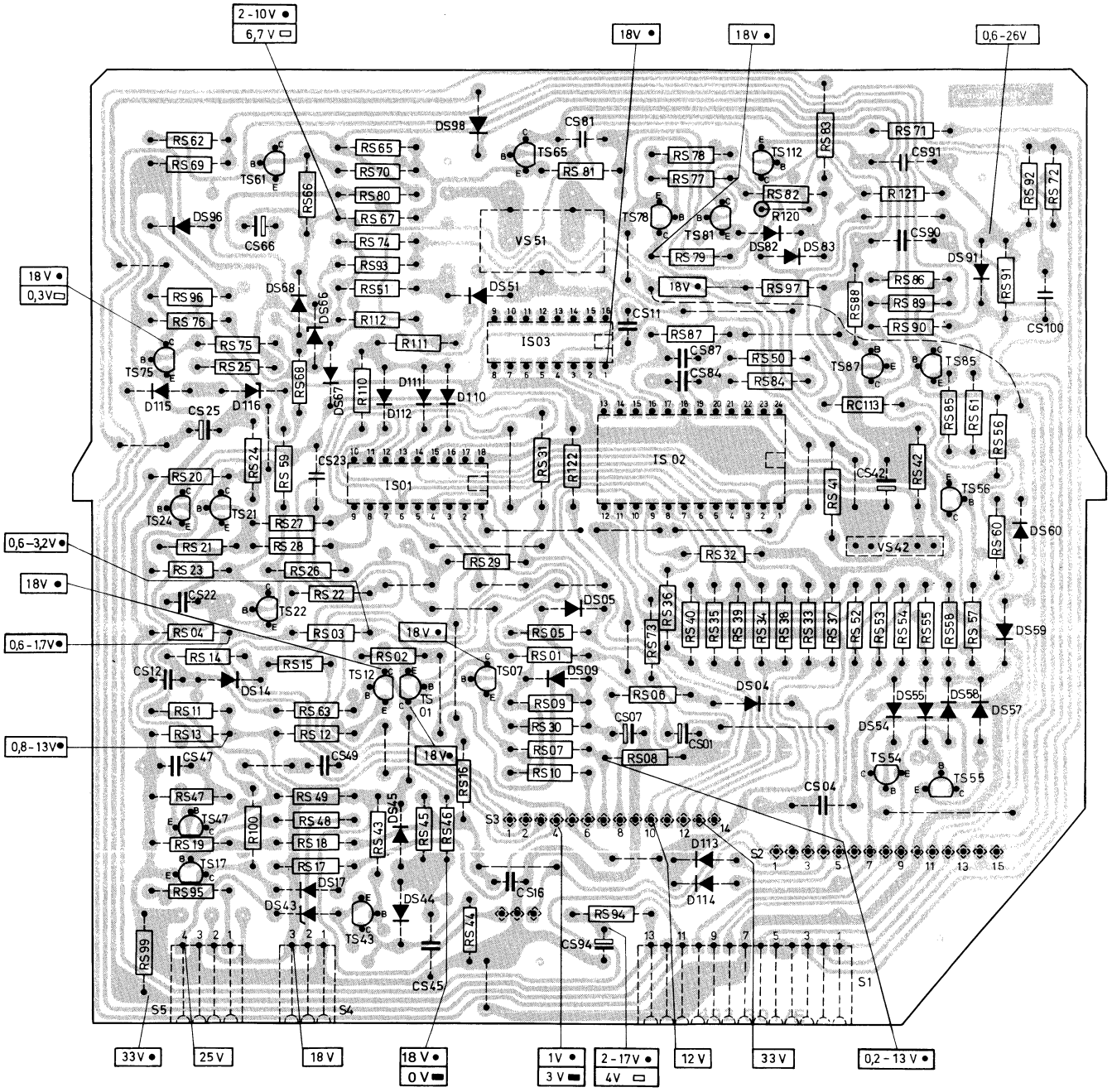

Leiterplatte Suchlauf
P.C.B. Auto search board 592.301
Piastra ciclo di ricerca

Gedruckte Seite – *Printed side* – Circuito stampato

Anzeigemodul
Indication module 583.432
Modulo indicazione

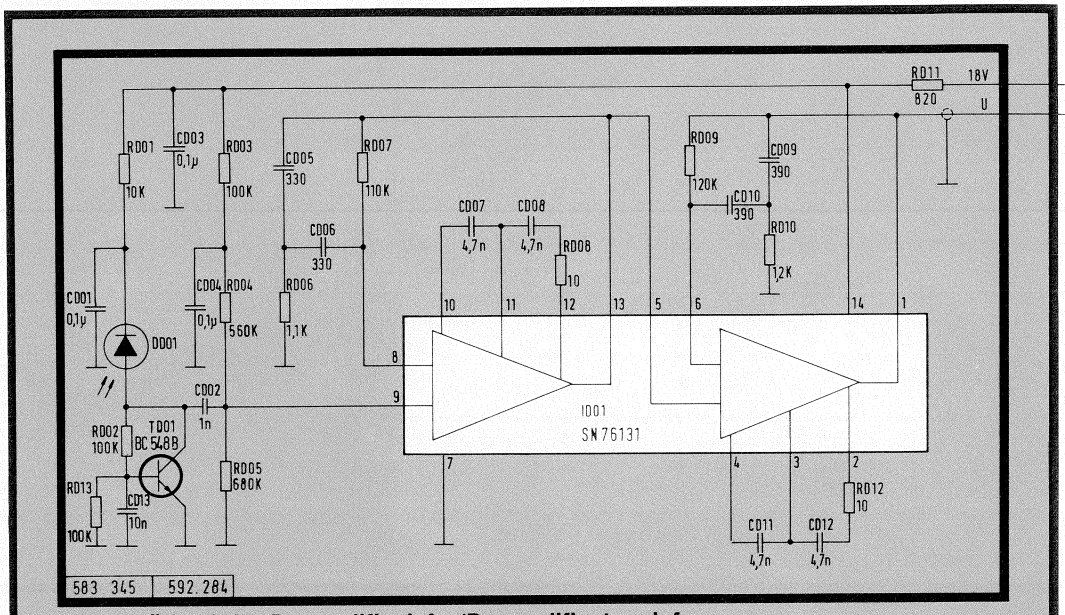

Vorverstärker Infra/Preamplifier infra/Preamplificatore infra

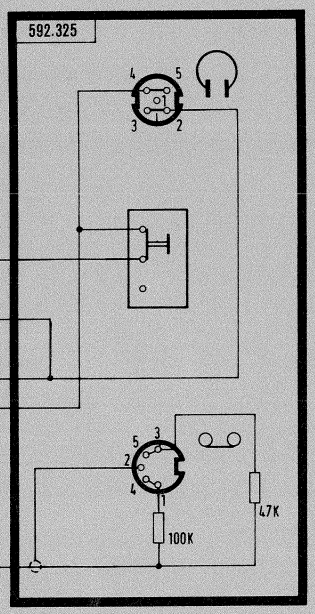

ASC

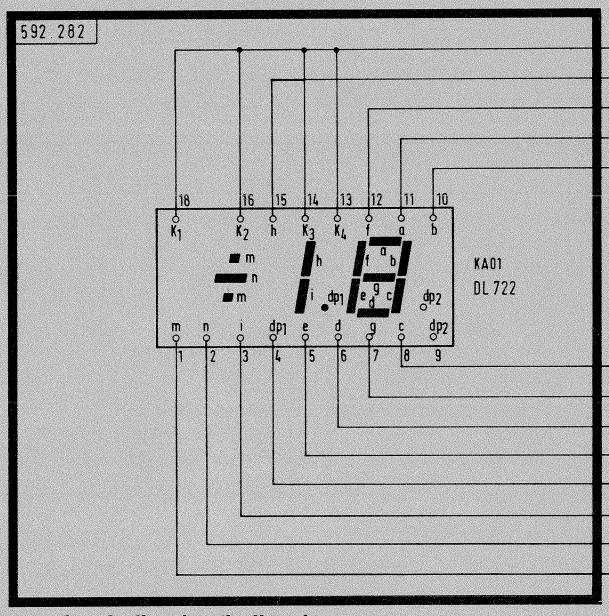

Anzeige/Indication/Indicazione

BS 03
Chassis
Telaio

HF-Modul
RF Modul
Modulo AF
BS 04

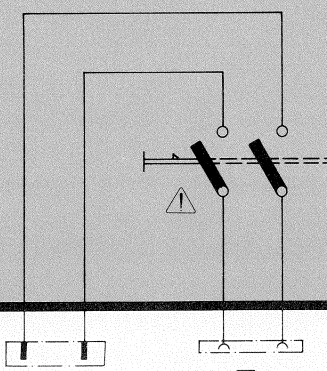

Netz /
Mains /
Rete

583.432

Bedienungsmodul
Control panel module **583.431**
Elemento di comando modulo

Suchlaufplatte
Auto-search board **592.301**
Piastra ciclo di ricerca

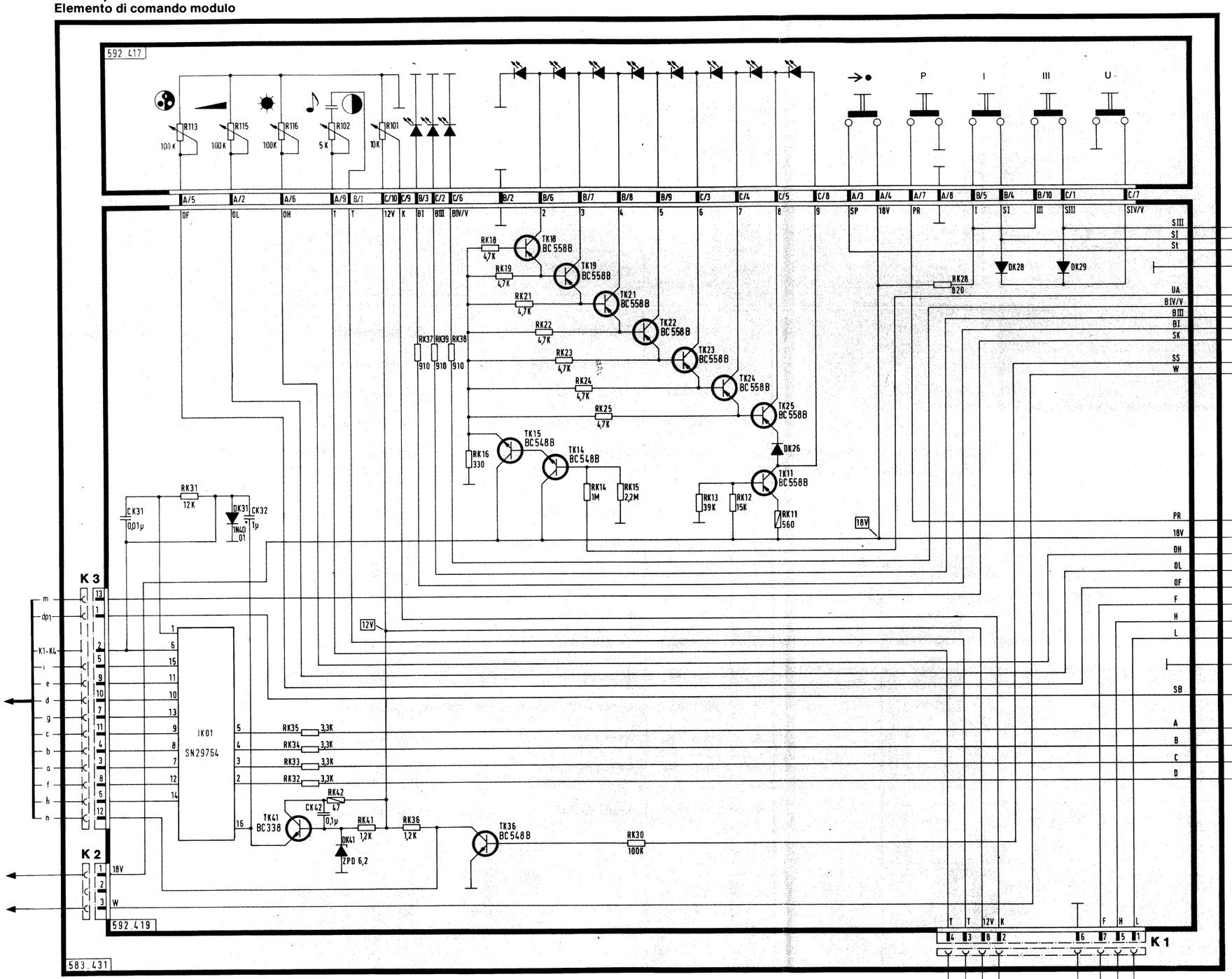

IS 03
IK 01
ID 01
IF 01

BC 548
BC 558
BC 338

BF 240

IS 02

IS 01

Suchlaufplatte
Auto-search board 592.301
Piastra ciclo di ricerca

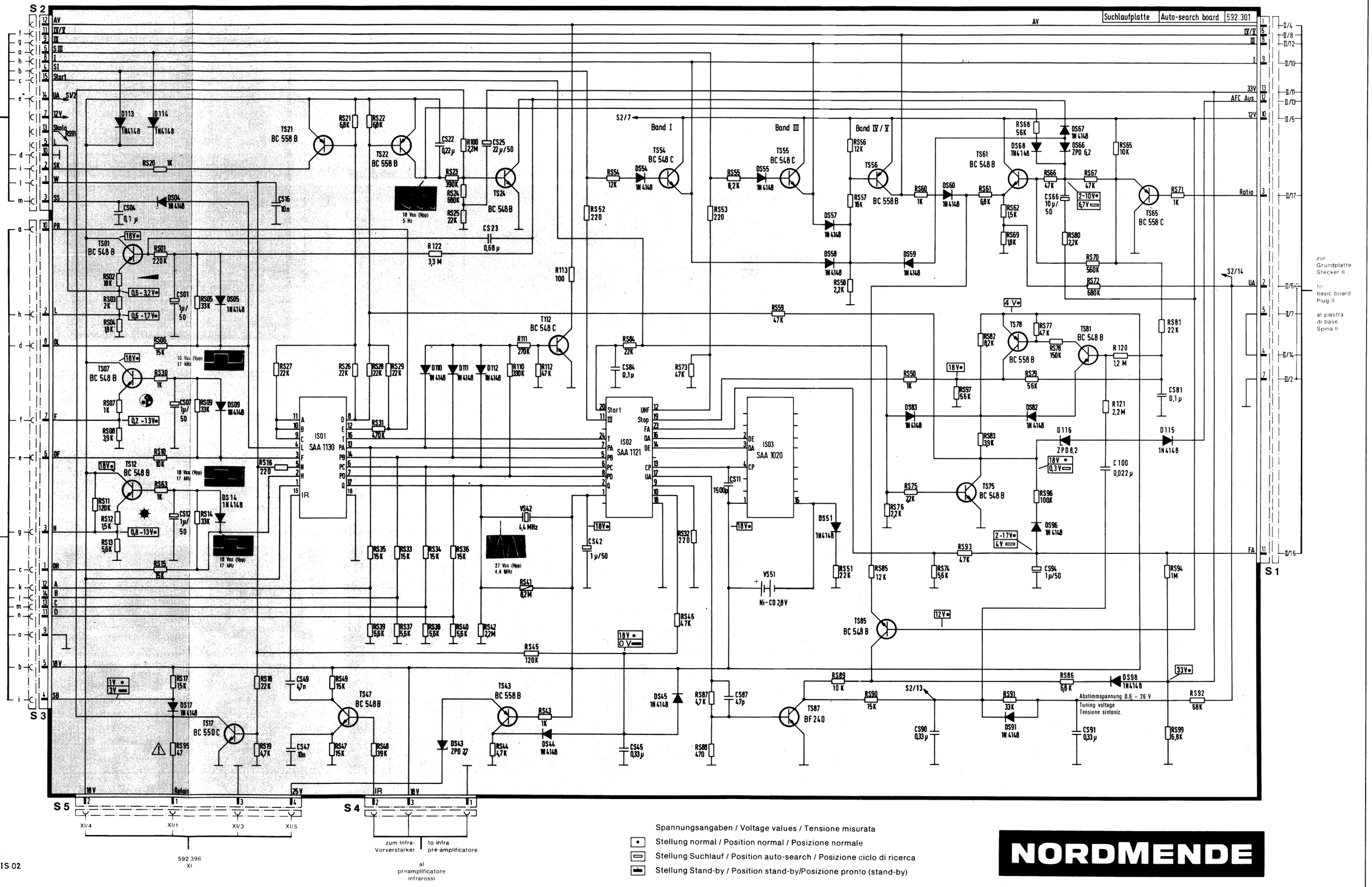

Spannungsangaben / Voltage values / Tensione misurata

- Stellung normal / Position normal / Posizione normale
- Stellung Suchlauf / Position auto-search / Posizione ciclo di ricerca
- Stellung Stand-by / Position stand-by/Posizione pronto (stand-by)

IS 02

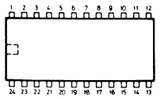

IS 01

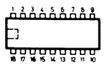

NORDMENDE

Modul-Bedienteil
Module control unit
Elemento di comando modulo telecontrol 2200

1902/060/01

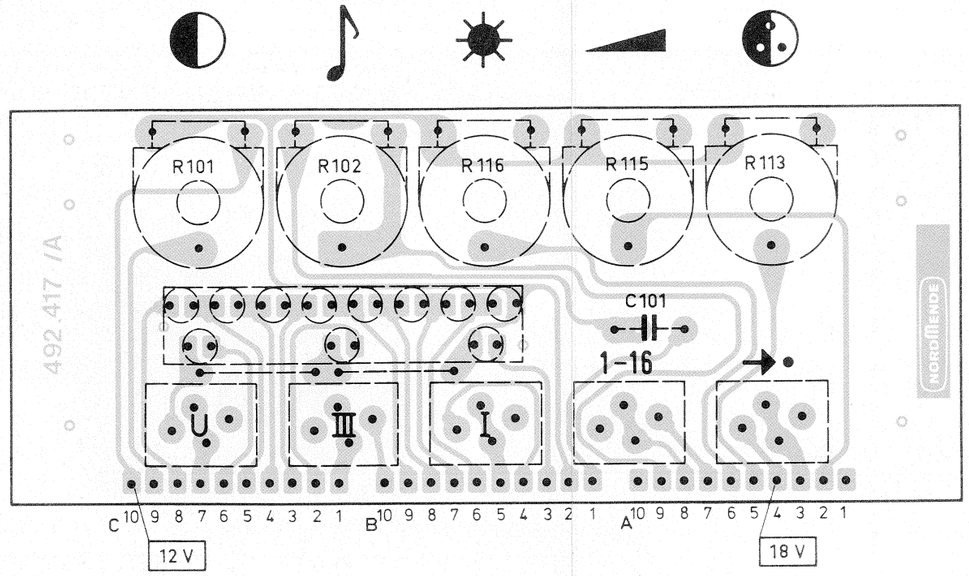

Leiterplatte – *P.C.B.* – Piastra 592.417

Gedruckte Seite – *Printed side* – Circuito stampato

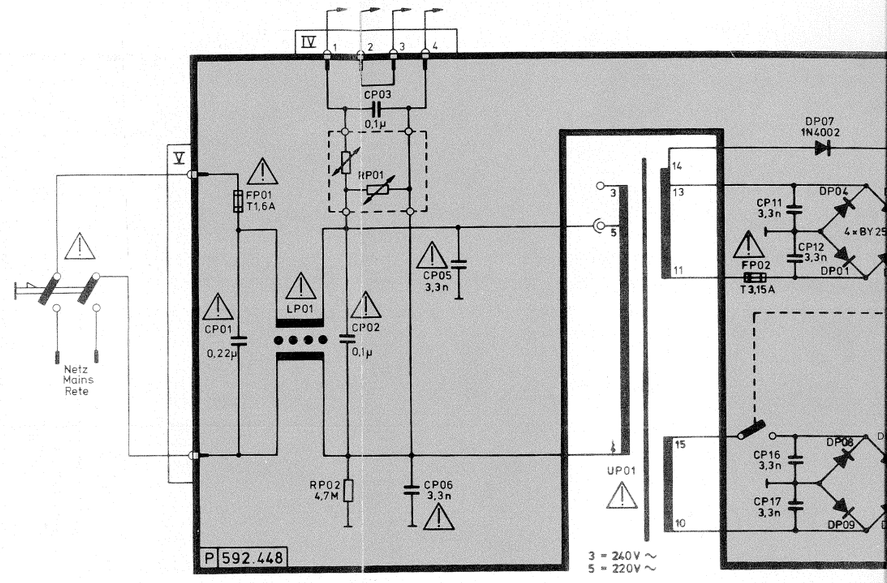

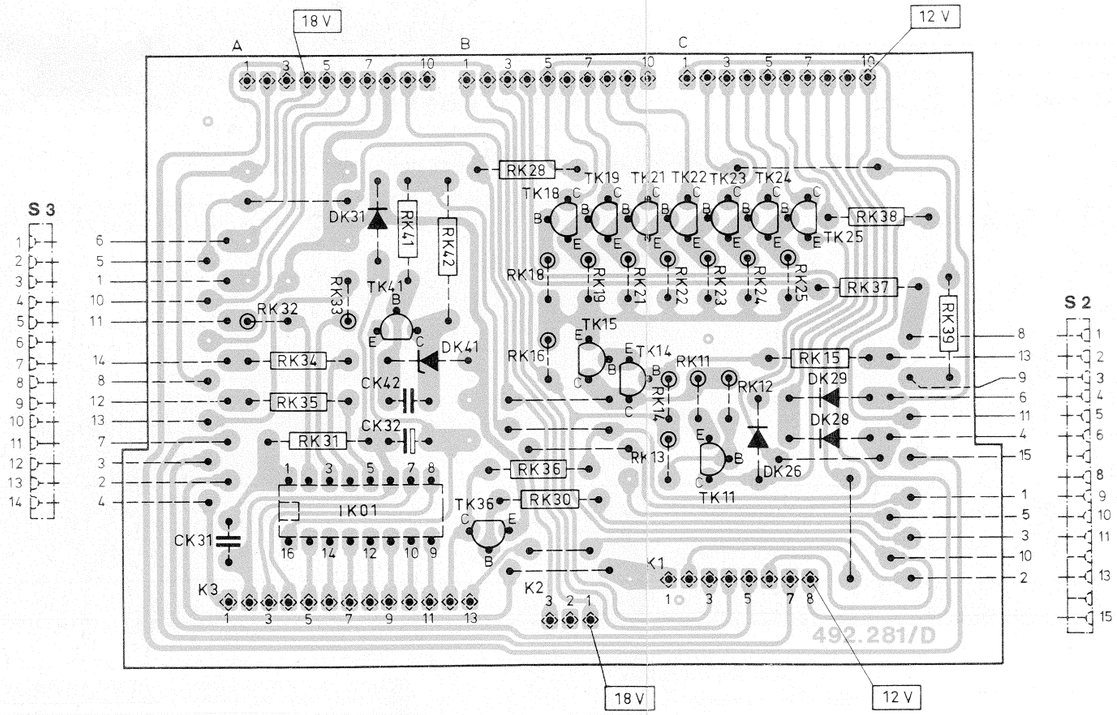

Leiterplatte – *P.C.B.* – Piastra 592.419

Gedruckte Seite – *Printed side* – Circuito stampato

Leiterplatten Bedienungsmodul
P.C.B.'s Control panel module 583.431
Piastri elemento di comando

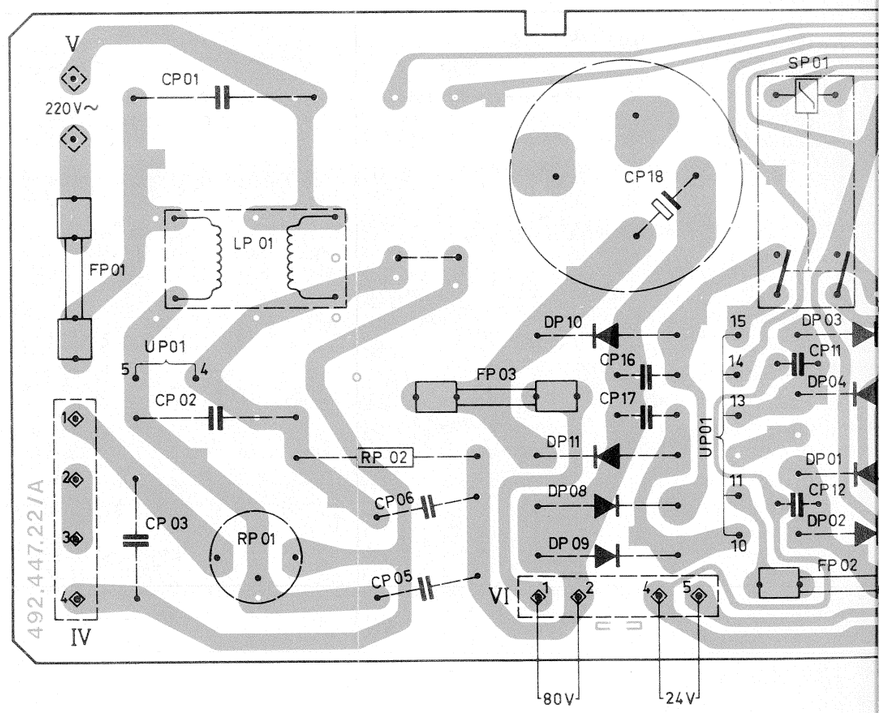

Leiterplatte Netzmodul
P.C.B. Mains module 592.44
Piastra modulo di rete

Gedruckte Seite – *Printed side* – Circuito sta

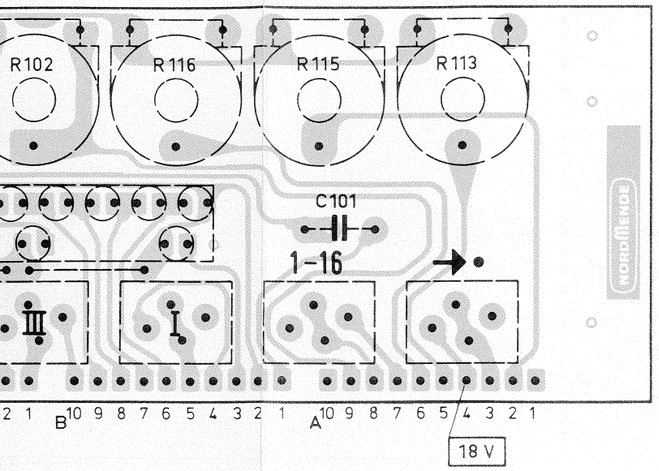

erplatte – *P.C.B.* – Piastra 592.417

ckte Seite – *Printed side* – Circuito stampato

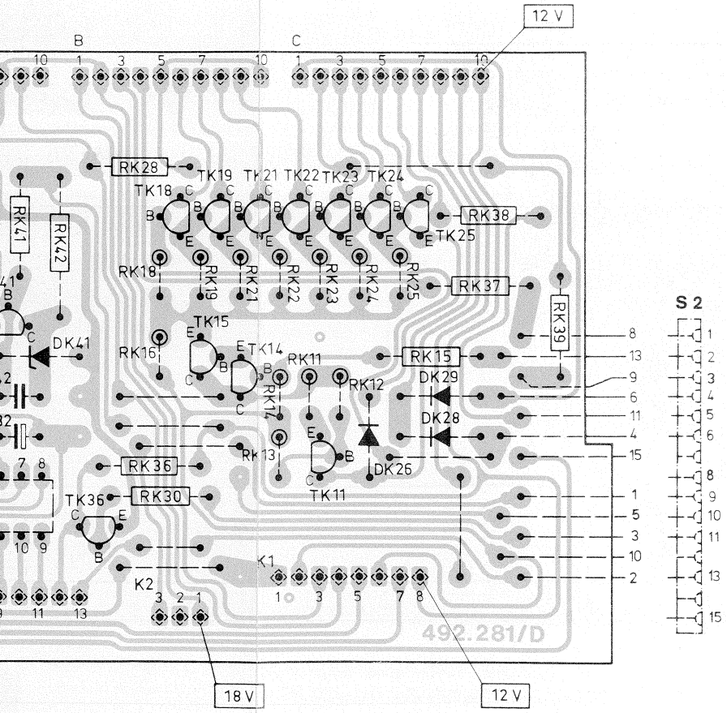

rplatte – *P.C.B.* – Piastra 592.419

ckte Seite – *Printed side* – Circuito stampato

rplatten Bedienungsmodul
B.'s Control panel module 583.431
ri elemento di comando

592.301/S5

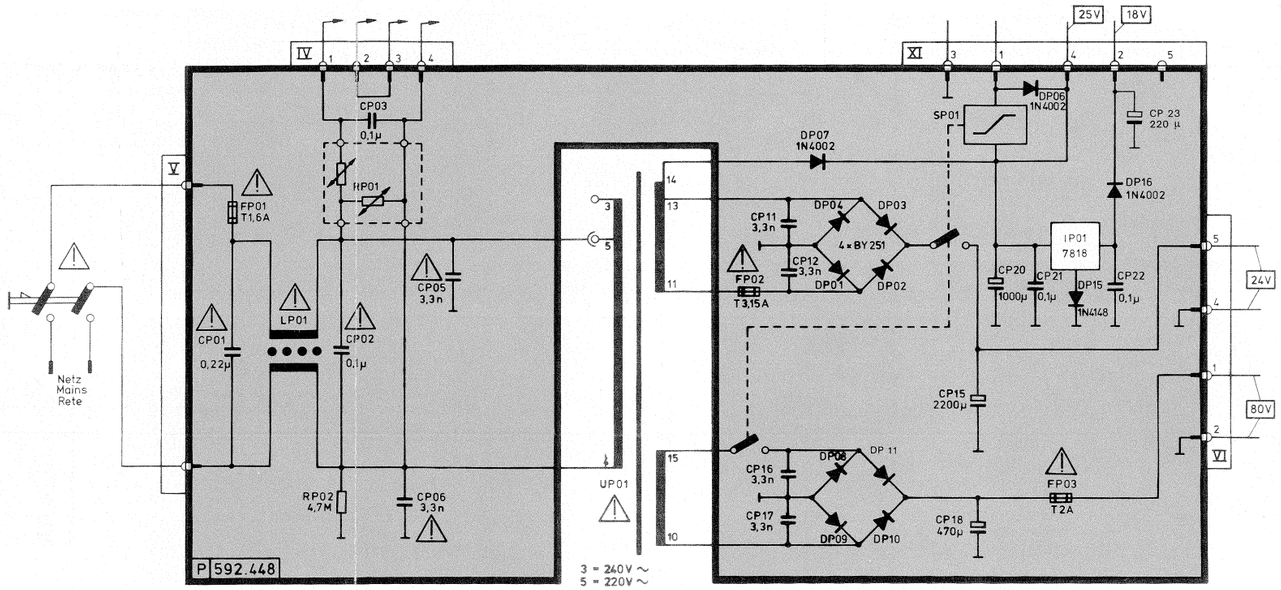

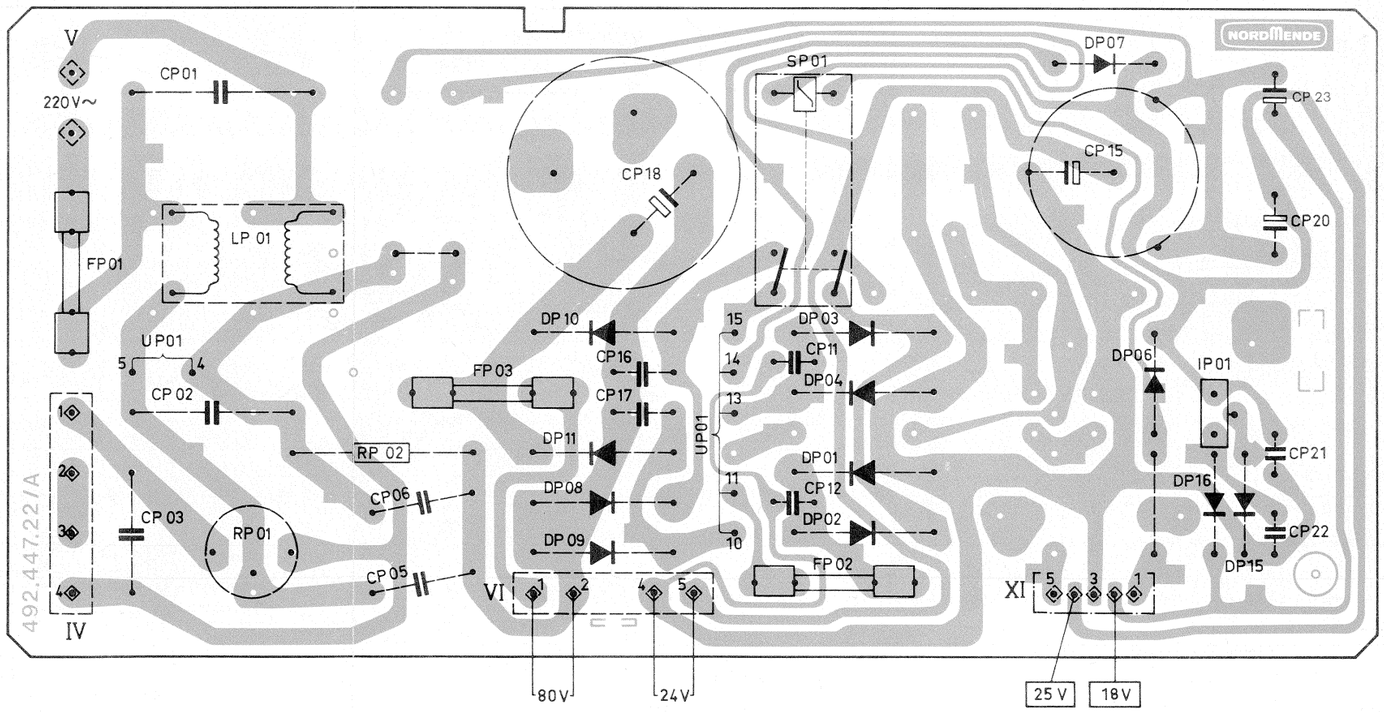

Leiterplatte Netzmodul
P.C.B. Mains module 592.448
Piastra modulo di rete

Gedruckte Seite – *Printed side* – Circuito stampato

NORDMENDE

Spectra-SK³-COLOR

T 3117 1.547 A
T 3137 1.549 A/J

mit/with/con telecontrol 2200

Chassis F 9 781.535.B 00

Modulliste
Module list
Lista moduli

Pos.	Art.-Nr. Part No. No. articolo	Bezeichnung	Part	Descrizione	Preis Price Prezzo
		Bedienteil:	**Control unit:**	**Sezione di comando:**	
K	x583.431	Bedienungs-Modul	Control panel module	Modulo di comando	St
–	x583.432	Anzeige-Modul	Indicatore module	Modulo indicatore	T
–	x583.345	Infra-Vorverstärker	Infra-red pre-amplifier	Preamplificatore infrarossi	P
–	592.282.B	Leiterplatte, kpl., Anzeige	P.C.B., compl., indication	Piastra compl., indicazione	L
–	x592.301	Suchlaufplatte	Auto-search board	Piastra ciclo di ricerca	X
–	x592.448	Leiterplatte Netzmodul	P.C.B. mains module	Piastra modulo di rete	–
–	592.452	Leiterplatte Kontrastautomatik	P.C.B. automatic contrast	Piastra contrasto automatico	–
–	x583.443	Infra-Geber	Infrared generator	Generatore di raggi infrarossi	X
		Chassis:	**Chassis:**	**Telaio:**	
H	x592.399.A	HF-Modul, kpl.	RF module, cpl.	Modulo AF, cpl.	Z
–	x581.244	Tuner, kpl.	Tuner, cpl.	Tuner, cpl.	W
V	x592.446	Leiterplatte Bildrohranschluß, kpl.	P.C.B., CRT, cpl.	Piastra coll del cinescopio, cpl.	Q
–	592.450	Leiterplatte Tonfilter	P.C.B. Sound filter	Piastra filtro suono	–
C	592.440	Leiterplatte, kpl., Chromaaustastung	P.C.B., compl., Chroma blanking	Piastra, compl., Cancellazione Chroma	H
P	x521.624	Netztrafo, kpl.	Mains transformer, cpl.	Transformatore di rete, cpl.	T

Service-Hinweise
Bei Ersatzteilbestellung bitte unbedingt die Ersatzteilnummer angeben. Vollständige Ersatzteillisten befinden sich auf Microfilm.

Service Note
When ordering spare parts it is absolutely essential that the spare part no. be given. Complete spare parts lists can be taken from microfilm.

Istruzione per il servizio assistenza
Per la consegna di parti di ricambio si pregha di indicare il numero della parte di ricambio. Sezione parti ricambio completa si trova sul microfilm.

Änderungen vorbehalten · Modification rights reserved · Con riserva di eventuali modifiche
NORDMENDE Vertriebs-GmbH & Co. OHG · Postfach 44 8508 · 2800 Bremen 44 · West Germany

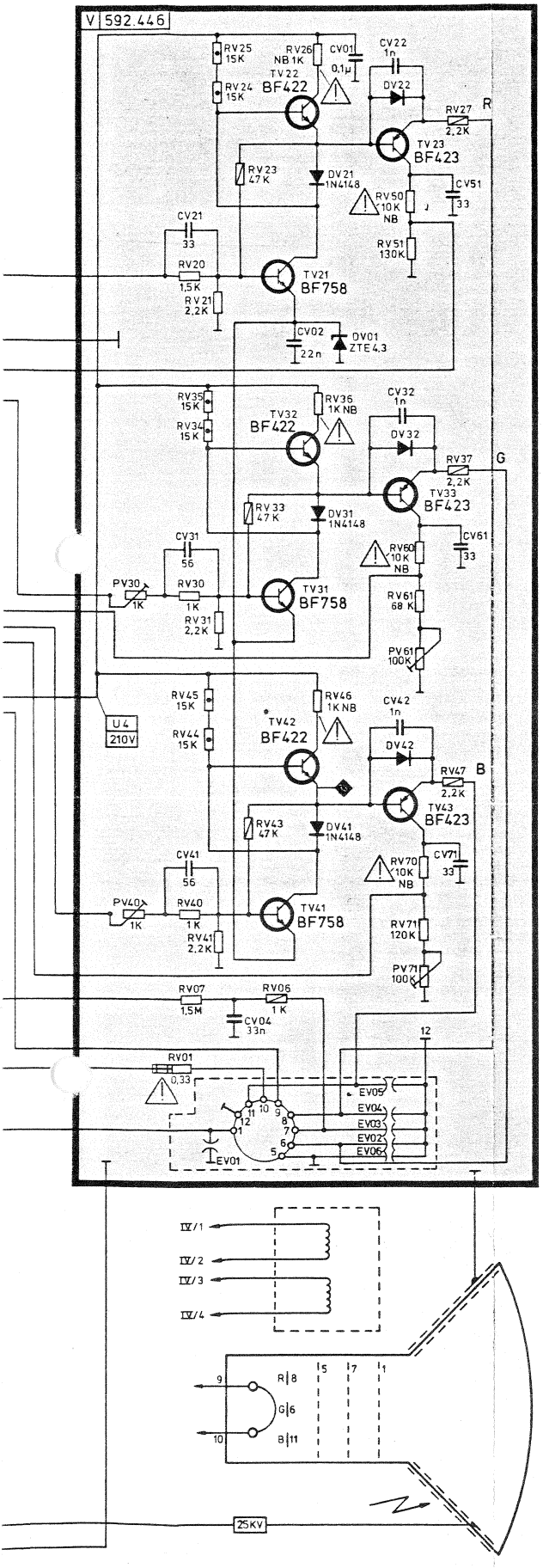

Meßpunkt / Test point / Punto di riferimento

Spannungen gemessen mit Instrument Ri ≧ 50 kOhm/V.

Oszillogramme gemessen mit Farbbalkensignal an Antenneneingang, FBAS-Signalspannung an BS 01/2 = 2,5 V_{ss}.

Soll der Farbabschalter außer Betrieb gesetzt werden, sind 12 V = über 1 kΩ an Punkt 5 TDA 3300 B einzuspeisen.

Voltage measured with instrument Ri ≧ 50 kOhm/V.

Oscillograms measured with colour bar signal to antenna input, composite signal voltage at BS 01/2 = 2,5 V_{pp}.

To put the colour killer out of operation, apply 12 V = over 1 kΩ to point 5 TDA 3300 B.

Tensioni misurate con strumento Ri ≧ 50 kOhm/V.

Oscillogrammi rilevati con segnale a barre di colore all'ingresso d'antenna, tensione del segnale FBAS al BS 01/2 = 2,5 V_{pp}.

Per metter fuori azione, collegare 12 V = attraverso 1 kΩ al punto 5 TDA 3300 B.

ACHTUNG!
Bildröhre und Ablenksystem sind eine festverbundene Einheit und vom Werk optimal eingestellt. Folgende Punkte sind unbedingt zu beachten:
Keine Veränderung der Halskomponenten vornehmen.
Keine versiegelten Schrauben am Ablenksystem lösen.
Jeglichen Zugriff (Transport) an den Halskomponenten unterlassen.

NOTE!
Cathode ray tube and deflection system are a complete fixed unit which is optimally adjusted at the factury. It is essential that the following points be observed:
Do not alter the position of the neck components.
Do not slacken any sealed screws.
Do not lift or hold the unit by the neck components.

ATTENZIONE!
Il cinescopio ed il giogo di deflessione formono un'unità solidamente collegata e sono regolati in modo ottimo dalla fabbrica. E'indispensabile osservare le istruzioni seguenti:
Effettuare nessuna modificazione sui componenti a collare.
Non togliere delle viti sigillate sul giogo di deflessione.
Per il trasporto mai sollevare l'apparecchio ai componenti a collare.

Sicherheitszeichen
Diese Bauteile sind bei Reparaturen nur durch die vom Hersteller geprüften und angegebenen Originalteile zu ersetzen, um die vorgesehene Betriebssicherheit zu gewährleisten.

Components designated by the safety symbol should, when necessary for repair, only be replaced by original parts produced and proofed by the manufacturer. Only then can the original operational safety be guaranteed.

Contrassegno di sicurezza
Nel caso di riparazione questi elementi devono venire sostituiti soltanto per delle parti di ricambio originali controllati e designati da parte del fabbricante per garantire la sicurezza di funzionamento prevista.

Sicherungswiderstand / Fuse resitor / Resistenza fusibile

NB
nicht brennbarer Widerstand / Unflamable resistor / Resistenza non infiammabile

Die in diesem Gerät entstehende Röntgenstrahlung ist ausreichend abgeschirmt. Beschleunigungsspannung: max. 27,5 kV.

The X-ray radiation generated by this receiver is adequately screened. Acceleration voltage: max. 27,5 kV.

Le radiazioni X generate in questo televisore sono sufficientemente schermate. Tensione di accellerazione: max. 27,5 kV.

DS9

NORDMENDE

Chassis F 9

781.535 C

Spectra-SK³-color

T 3387

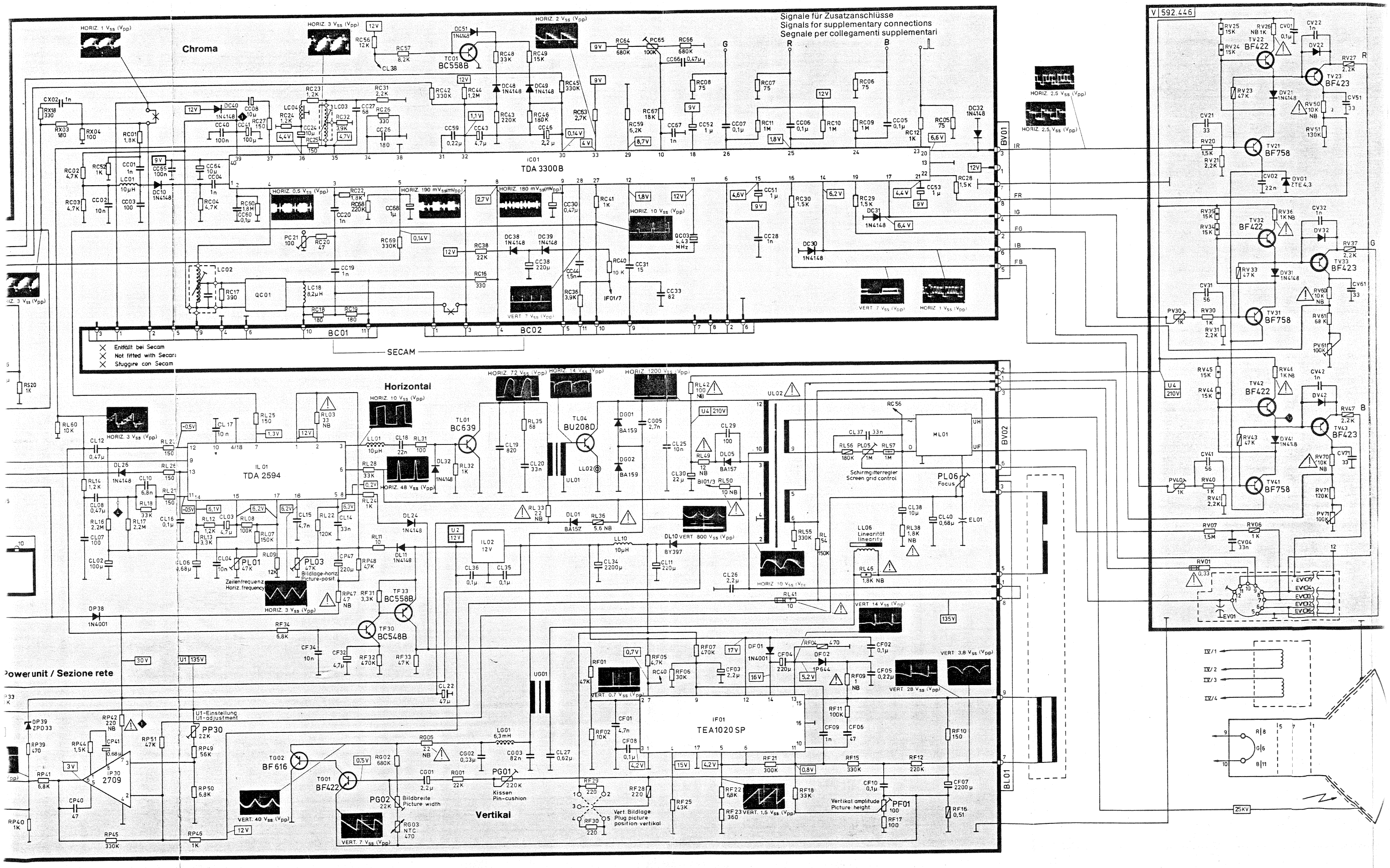

Signale für Zusatzanschlüsse
Signals for supplementary connections
Segnale per collegamenti supplementari
Chroma
Horizontal
Vertikal
Power unit / Sezione rete
IC01
TDA 3300B
IL01
TDA 2594
IF01
TEA1020SP
ML01
BC01
BC02
BV01
BV02
BL01
SECAM
Entfällt bei Secam
Not fitted with Secam
Sfuggire con Secam
Schirmgitterregler
Screen grid control
Zeilenfrequenz
Horiz. frequency
Bildlage-horiz.
Picture-posit.
Linearität
linearity
Focus
Kissen
Pin-cushion
Bildbreite
Picture width
Vert. Bildlage
Plug picture
position vertikal
Vertikal amplitude
Picture height
U1-Einstellung
U1-adjustment
V 592.446

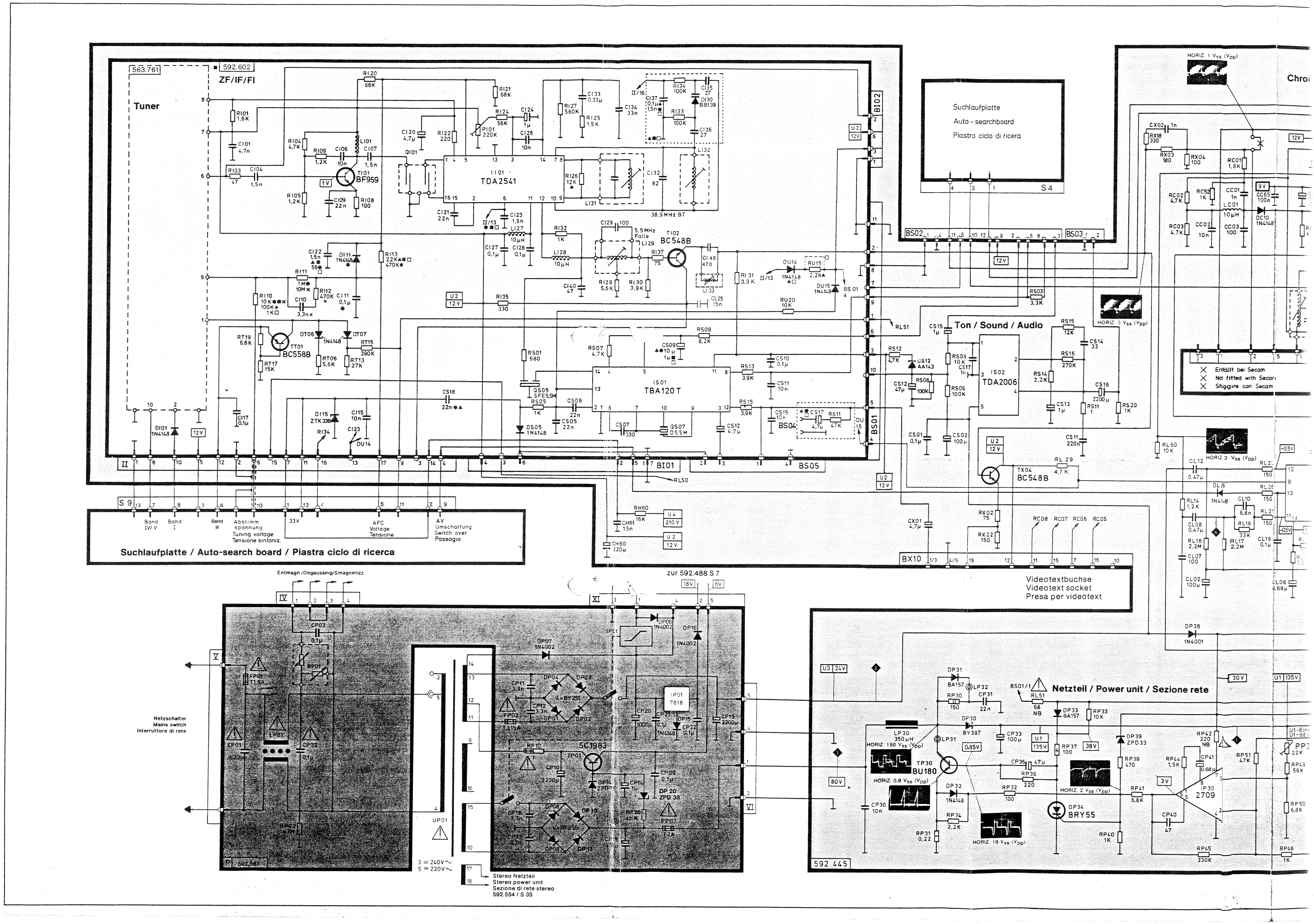

Tuner
ZF/IF/FI
563.761
592.602
TDA2541
TBA120T
BC548B
BC558B
Suchlaufplatte
Auto - searchboard
Piastro ciclo di ricera
S 4
Ton / Sound / Audio
TDA2006
BC548B
Suchlaufplatte / Auto-search board / Piastra ciclo di ricerca
Band IV/V
Band I
Band III
Abstimm spannung
Tuning voltage
Tensione sintoniz.
33V
AFC Voltage
Tensione
AV Umschaltung
Switch over
Passagio
Entmagn./Degaussing/Smagnetizz.
zur 592.488 S 7
Videotextbuchse
Videotext socket
Presa per videotext
Netzteil / Power unit / Sezione rete
Netzschalter
Mains switch
Interruttore di rete
SC1983
BU180
BRY55
2709
Stereo Netzteil
Stereo power unit
Sezione di rete stereo
592.554 / S 35
3 = 240V~
5 = 220V~
592.445
Entfällt bei Secam
Not fitted with Secam
Sfuggire con Secam

Netzschalter-Modul
Mains switch module 583.477
Modulo interruttore di rete

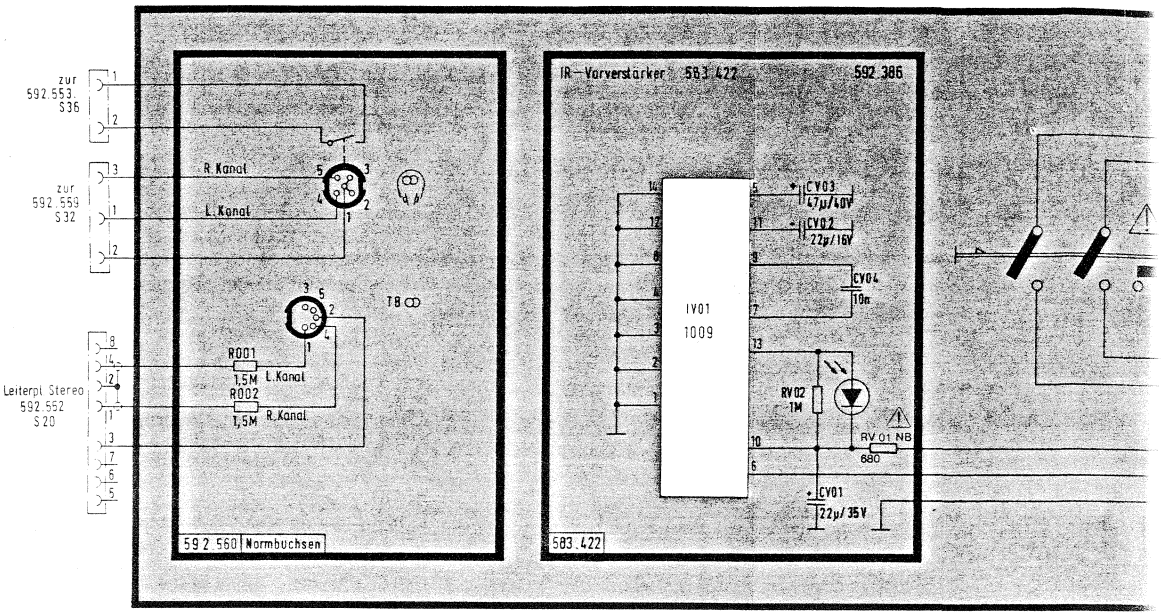

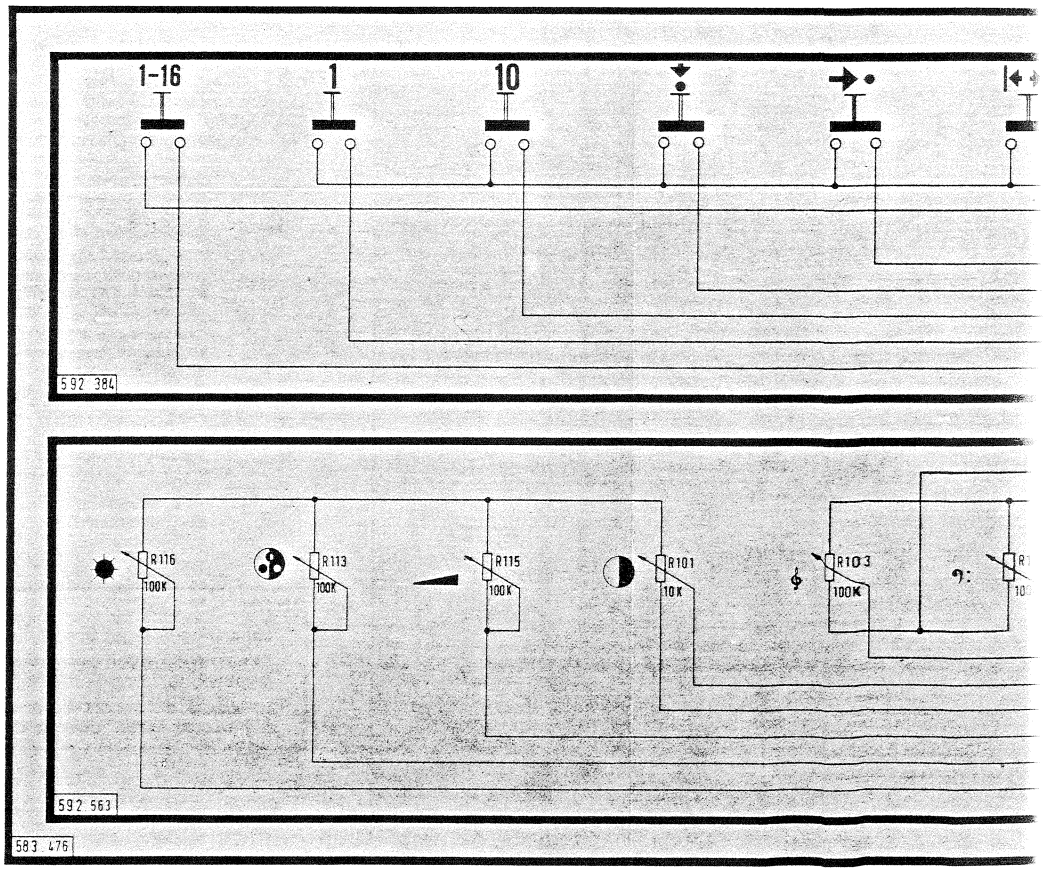

Bedienungsmodul
Control panel module 583.476
Modulo elemento di comando

ul
ule 583.477
re di rete

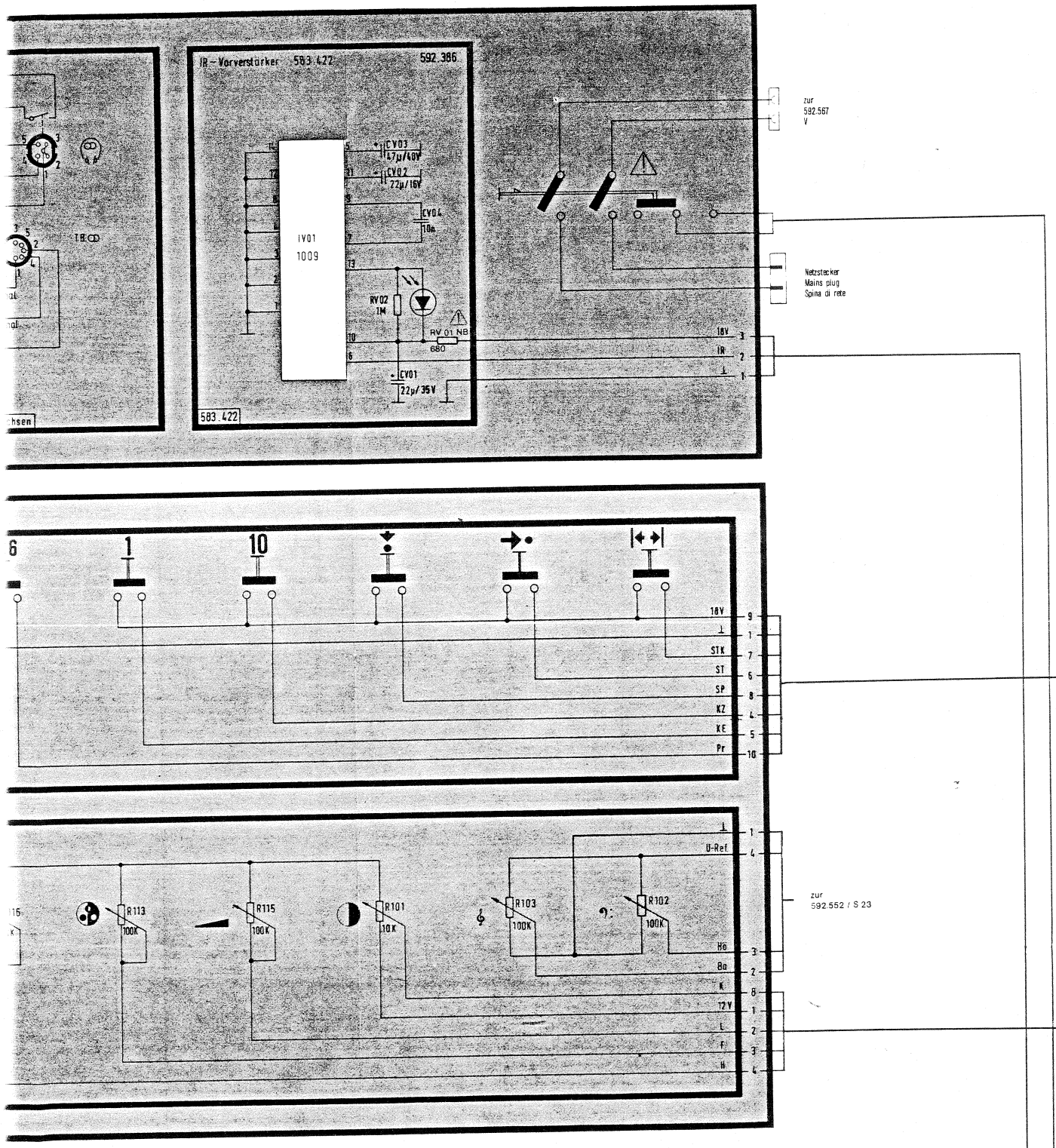

dul
iodule 583.476
to di comando

Anzeige-Modul
Indication module 583.463
Modulo indicazione

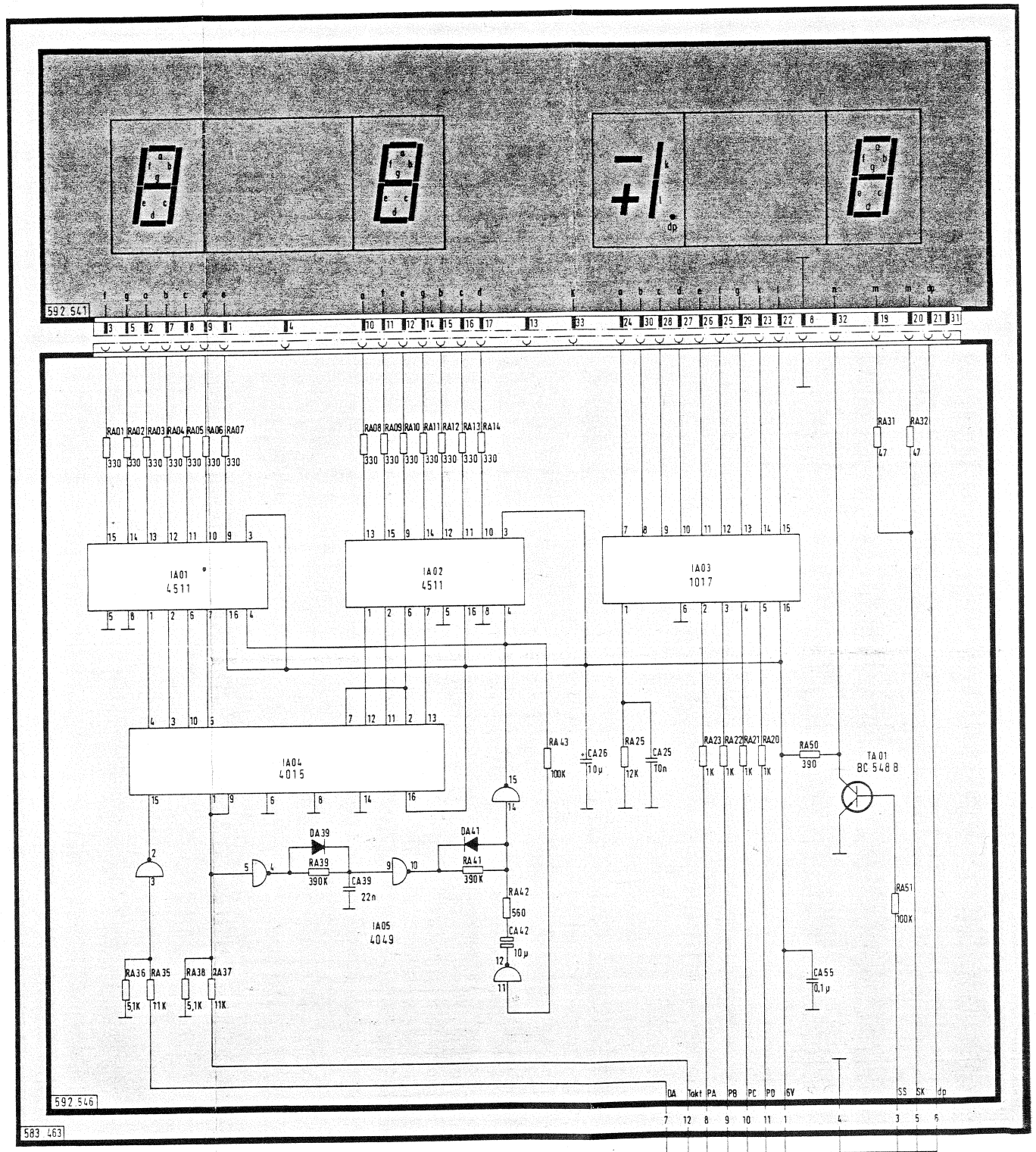

Suchlaufplatte
Auto-search board 592.488[1]/580[2]
Piastra ciclo di ricerca

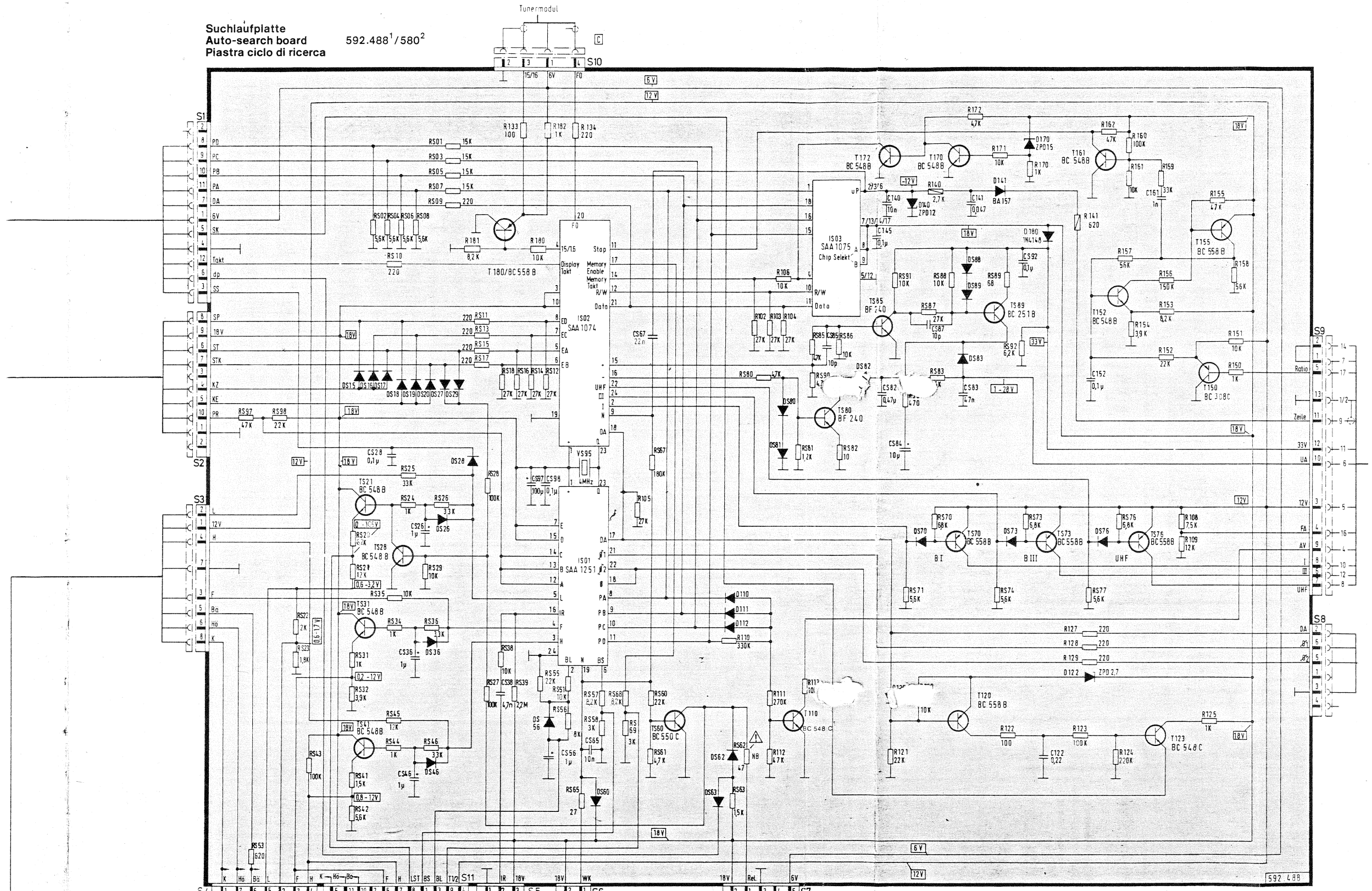

Alle nicht gekennzeichneten Dioden 1 N 4148
Diodes not designated all 1 N 4148
Tutti i diodi non contressegnati 1 N 4148

[1] konventionell bestückt
conventional components
equipaggiamento convenzionale

[2] chipbestückt
chip components
equipaggiamento con chips

NORDMENDE

Modul-Bedienteil
Module control unit
Elemento di comando modulo telecontrol 2301

15.796